Rosenborg badekar

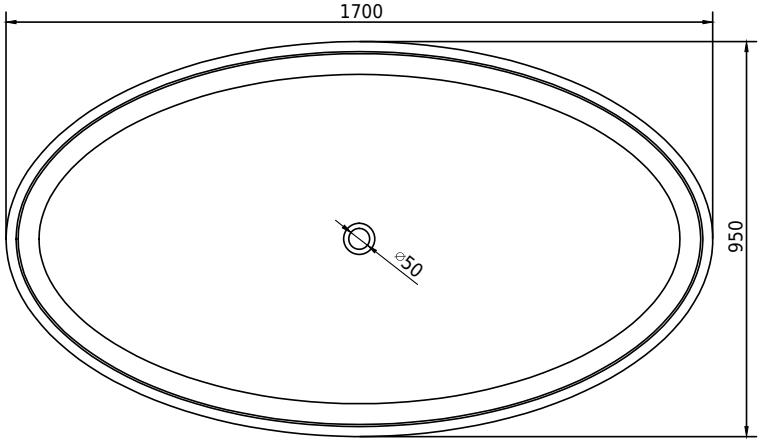

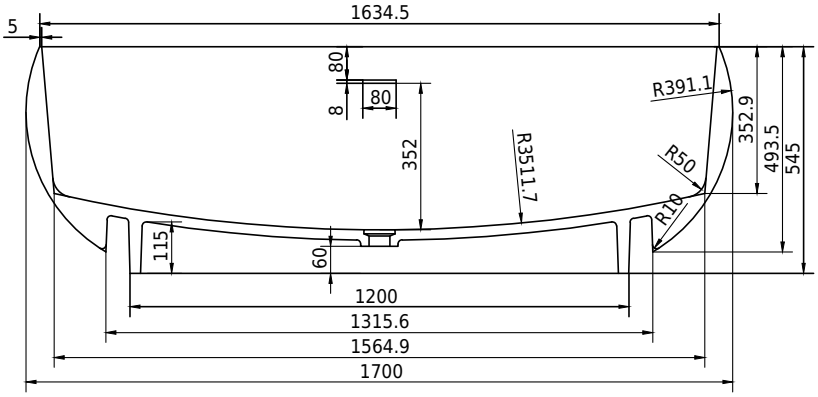

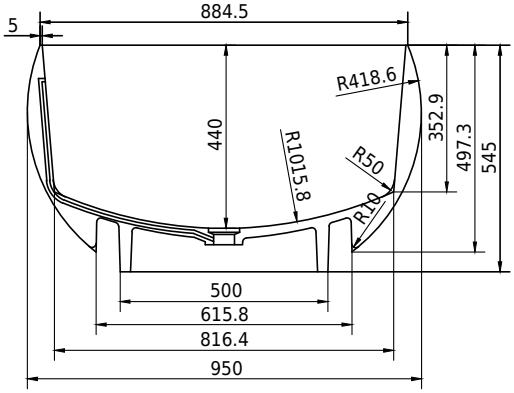

10 year guarantee Acovi® | timeless danish design | made to measure

Rosenborg badekar

SPECIFIKATIONER	
SKU:	40030035
EAN13:	5700400300353
Farve:	Mat hvid
Liter:	340 overløb
Størrelse produkt:	55cm / 170cm / 95cm netto
Vægt produkt:	185kg netto
Størrelse emballage:	70cm / 180cm / 105cm brutto
Vægt emballage:	225kg brutto
Materiale:	Acovi® Solid Surface
10 års garanti på Acovi® produkter mod interne brud og på farveægthed.	
Badekarret leveres inklusiv bundventil, vandlås og 80 cm flexslange.	
Badekarret har overløb.	
Vandlåsen har et afløb på 3,8 cm	